注释：
1.材料：精退火K9光学玻璃
2.透过波前误差：λ/4 @633nm
3.光洁度：40-20
4.平行差：<30弧秒
5.中心波长：1000±2%nm
6.镀膜：Tavg:>85% from 465～940nm @ 0°AOI
Tavg:<1% from 1085～1305nm @ 0°AOI
7.截止带深度：OD2
8.截止带陡度：<3%
9.通光孔径：>90%

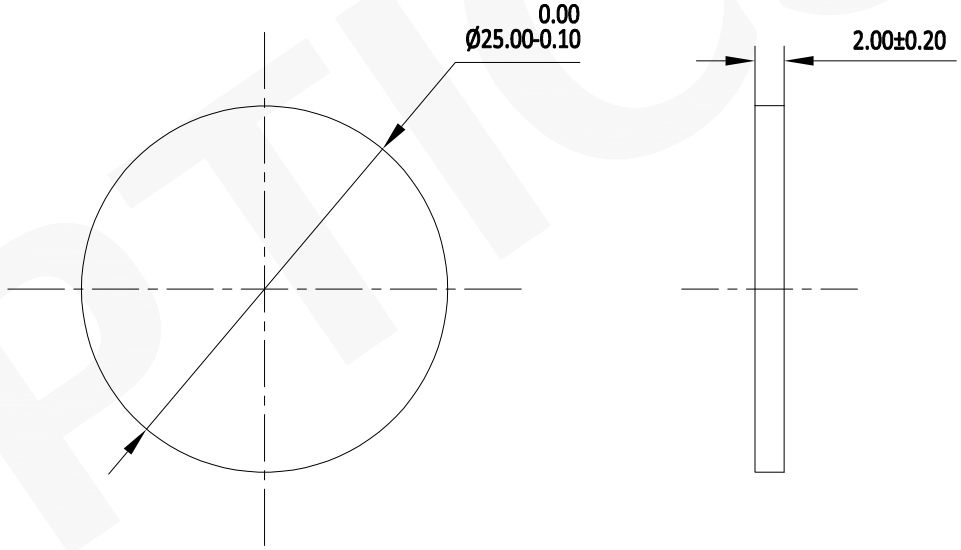

注：
1：仅供参考,禁止使用本图加工生产.
2：图纸细节如有更改不再另行通知.

GU OPTICS	联合光科技（北京）有限公司			
名称	短波通滤光片 D=25.00mm CWL=1000nm			
产品编号	218614	单位	mm	

GU OPTICS